Drafting paper size A3

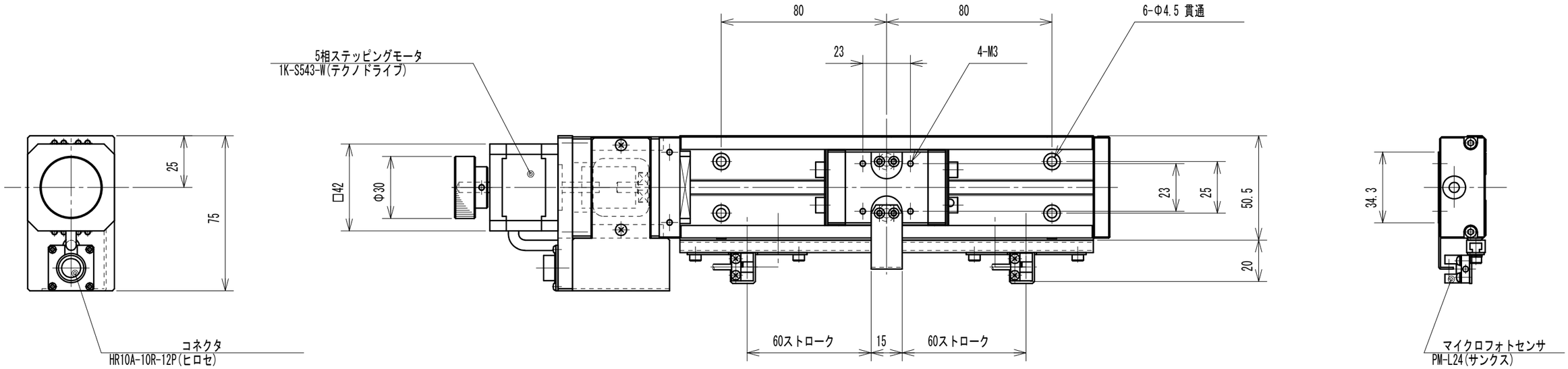

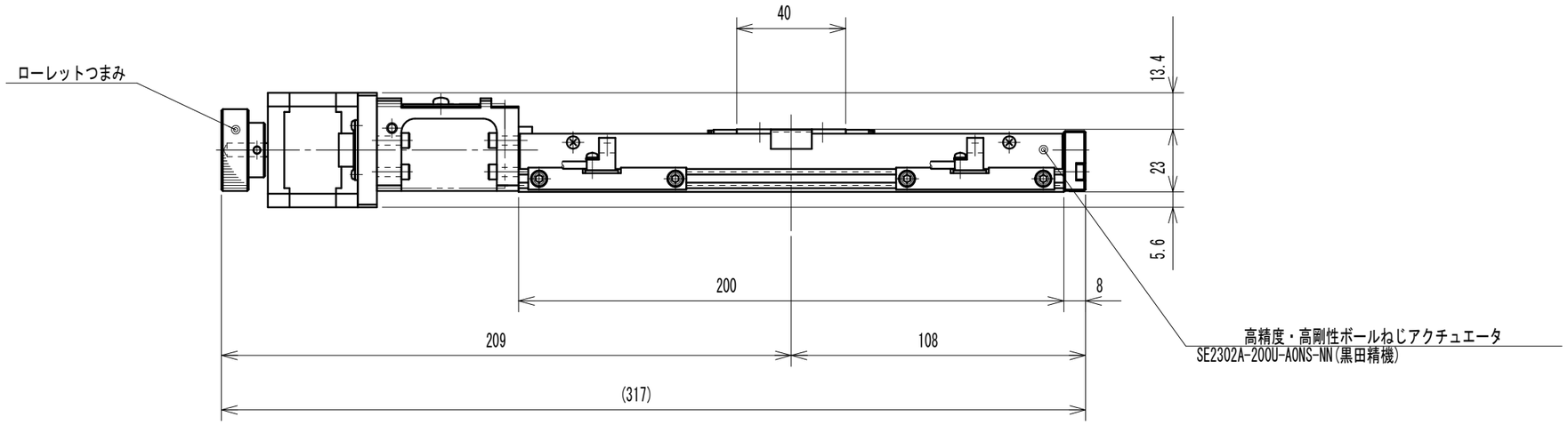

承認	検図	作成	TECHNO DRIVE. CO., LTD.	
		小嶋	縮尺	S=1:2
			作成日	2011/07/23
名称	TD2302-100 外形図			
図番	T1102-02-N004			